SPECIFICATION APPLIED

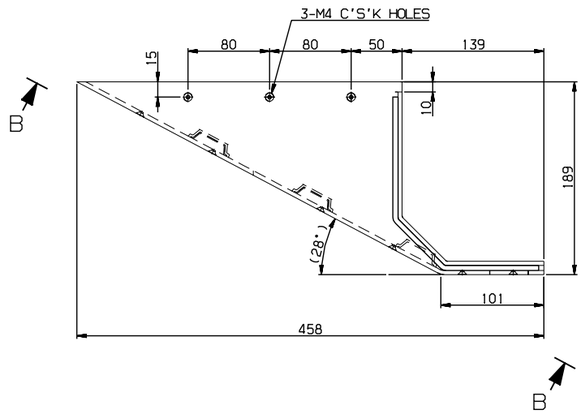

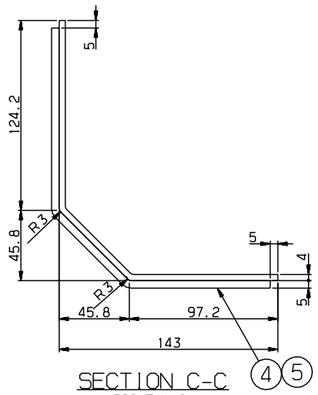

SECTION C-C
SCALE=1/2

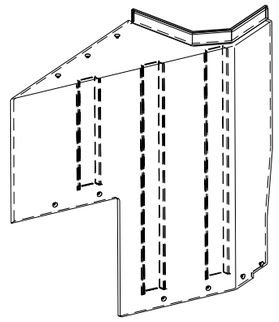

ISO VIEW

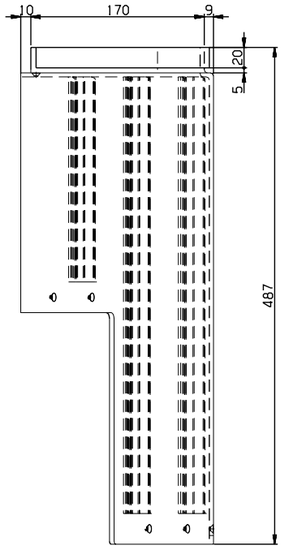

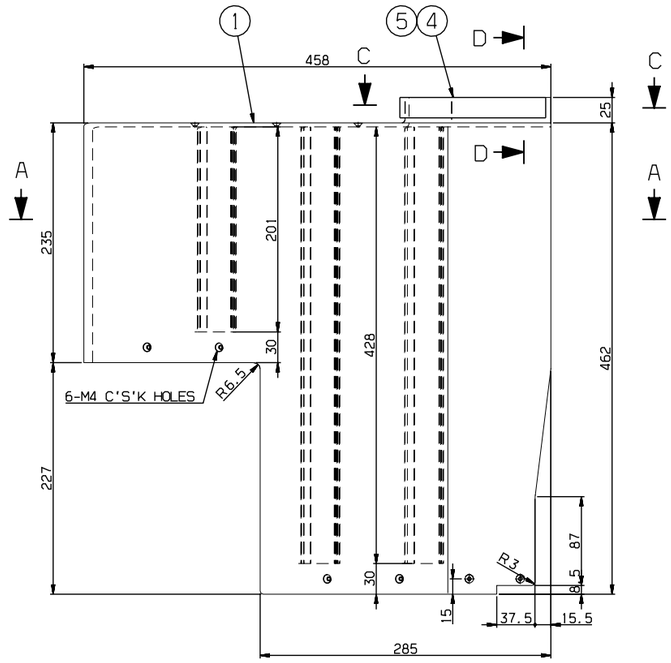

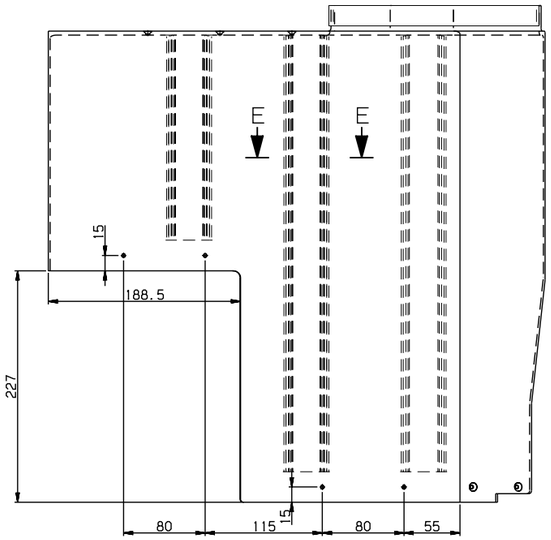

VIEW B-B

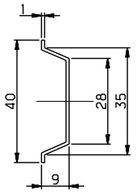

DETAIL #2.3
SCALE=1/1

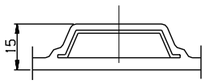

SECTION E-E
SCALE=1/1

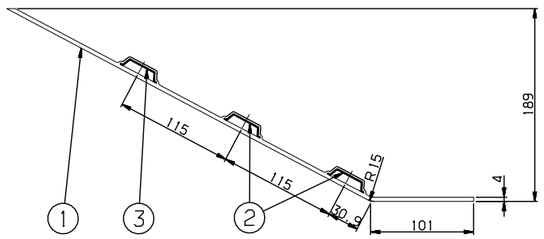

SECTION A-A

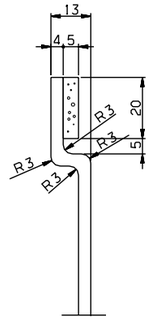

SECTION D-D
SCALE=1/1

NOTE

1. AN INTERIOR PANEL'S COLOR(RAL 7047) AND SURFACE SHALL BE MANUFACTURED AFTER SAMPLE'S APPROVAL BY CUSTOMER

5	RFP57029AN0-005	ADHESIVE	ASSY	1		
4	RFP57029AN0-004	PAKING	NEOPRENE SPONGE	1		T5X20X290
3	RFP57029AN0-003	STIFFENER	A1050P	1		T1.L=201
2	RFP57029AN0-002	STIFFENER	A1050P	2		T1.L=428
1	RFP57029AN0-001	COVER	FRP	1		T4
품번 NO.	부품 번호 PART NO.	품명 DESCRIPTION	재질 MATERIAL	수량 Q'TY	검증 V.T	비고 REMARKS

승인 APP	H.G.RYU 2010.02.26	재질 MAT'L	ASSY	명칭 TITLE: COVER
검도 CHK	H.S.KIM 2010.02.26	중량 G.W		
설계 DGN	Y.D.KIM 2010.02.25	일반공차 MC / WD / CT	B / B / B	도면 번호 DRG. NO: RFP57029AN0 MS; Ver. 00; Rev. --
제도 DRG		SIZE	A1	SCALE 1/3; 매수 SHEET 1 of 1

3D5101 FP- 도-PRJT 최리분출

HYUNDAI Rotem 현대로템주식회사

참고번호 REF. NO.

기호 MARK	일자 DATE	개정내역 DETAIL OF REVISION(E.C ZONE)	설변번호 E.C NO.	설계 DGN	검도 CHK	승인 APP

일반공차 GENERAL TOLERANCE			
주조 CASTING	~ 40	2	4
	~ 30	2	3
	~ 10	1	1.5
용접 WELDING	< 3	0.5	1
기계가공 MACHINING	~ 3150	-	7
	~ 1600	4	5
	~ 800	3	4
	~ 400	2	3
	~ 200	1.5	2
	~ 100	1	1.5

주조 CASTING 정밀 구분	A	B
~ 20M	8	14
~ 15M	7	12
~ 12M	6	10
~ 8M	5	8
~ 4M	4	6
~ 2M	3	4
~ 1M	2	3
~ 315	1	2
~ 120	1	2
~ 30	1	1

용접 WELDING 구분	A	B	C
~ 20M	-	6.0	8.0
~ 15M	-	5.0	7.0
~ 12M	-	4.0	6.0
~ 8M	-	3.0	5.0
~ 4M	0.8	2.0	4.0
~ 2M	0.5	1.2	3.0
~ 1M	0.3	0.8	2.0
~ 315	0.2	0.5	1.2
~ 120	0.15	0.3	0.8
~ 30	0.1	0.2	0.5
3~6	0.05	0.1	0.2

기계가공 MACHINING	A	B	C
부식방지용 알루미늄B GENERAL TOLERANCE			

본 도면은 당사 재산권과 비밀정보 무한책임/배포 금지됨. PROPERTY OF ISSUING ENTITY, CANNOT BE DISTRIBUTED OR REPRODUCED WITHOUT AUTHORIZATION. CATIA